Technische Daten

FINNHAUS
WOLFF

Artikelnummer:

811 000

Kontrolliert durch:

© 11/2023 Finnhaus Wolff

Wir empfehlen als Fundament für Ihr Gartenhaus eine vollflächig festgegründete, gepflasterte oder betonierte Fläche. Wahlweise ist auch ein Punkt- oder Streifenfundament möglich.

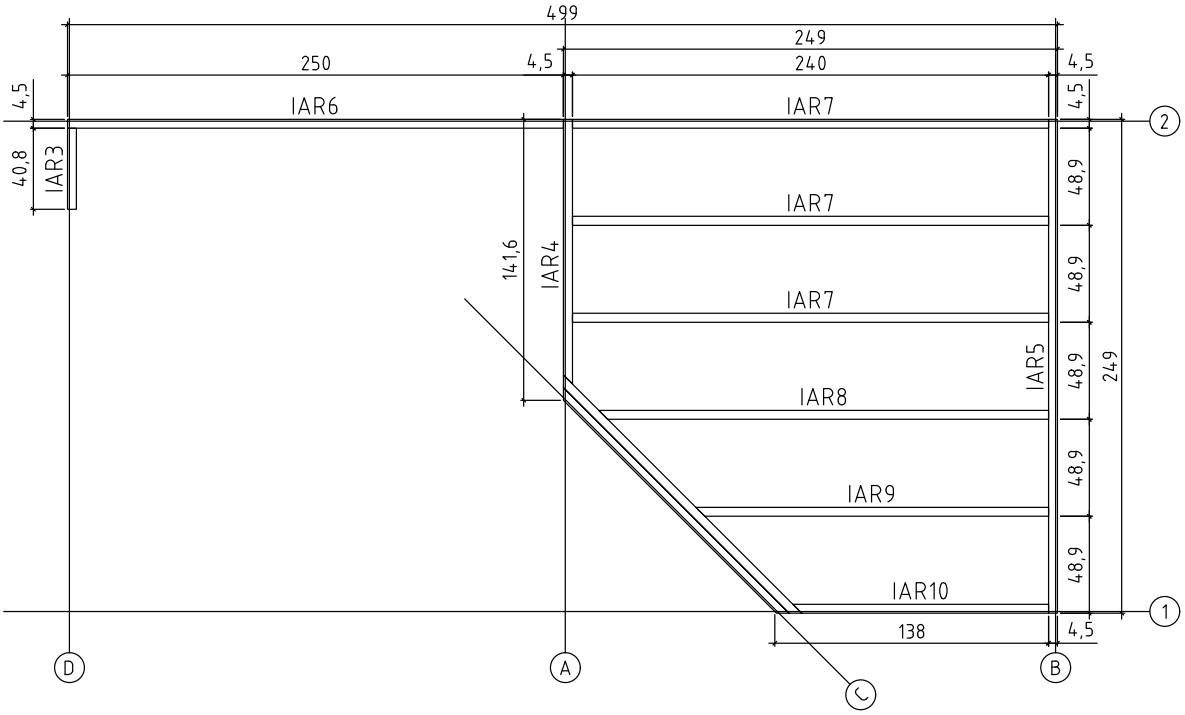

© 11/2023 Finnhaus Wolff

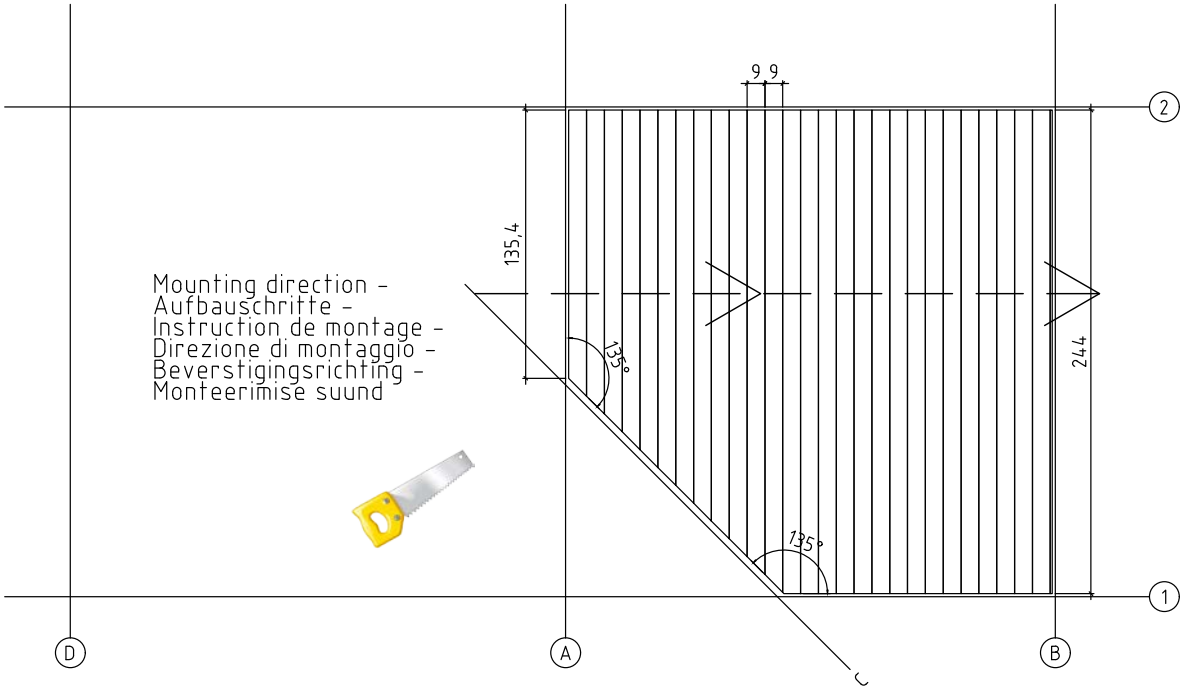

© 11/2023 Finnhaus Wolff

Pos	Piece list - Stückliste - Liste des piéces - Elementi - Stuklijst - Tükitabel	Arv	Profiil (mm)	Pikkus (mm)
IAR6	Foundation - Fundament - Fondation - Fondamenta - Fundering - Immutatud alusraam	1	45x45	2500
IAR5	Foundation - Fundament - Fondation - Fondamenta - Fundering - Immutatud alusraam	1	45x45	2490
IAR7	Foundation - Fundament - Fondation - Fondamenta - Fundering - Immutatud alusraam	3	45x45	2400
IAR8	Foundation - Fundament - Fondation - Fondamenta - Fundering - Immutatud alusraam	1	45x45	2267
IAR9	Foundation - Fundament - Fondation - Fondamenta - Fundering - Immutatud alusraam	1	45x45	1778
IAR2	Foundation - Fundament - Fondation - Fondamenta - Fundering - Immutatud alusraam	1	45x45	1698
IAR1	Foundation - Fundament - Fondation - Fondamenta - Fundering - Immutatud alusraam	1	45x45	1608
IAR4	Foundation - Fundament - Fondation - Fondamenta - Fundering - Immutatud alusraam	1	45x45	1334
IAR10	Foundation - Fundament - Fondation - Fondamenta - Fundering - Immutatud alusraam	1	45x45	1289
IAR3	Foundation - Fundament - Fondation - Fondamenta - Fundering - Immutatud alusraam	1	45x45	408
FB-1	Floor boards - Fussbodenbretter - Lame de plancher - Pavimento - Vloerhout - Põrandalaud	28+1	90x18.5	2440
FL-1 30087	Floor fillet - Fussbodenleiste - Corniere de finition du plancher - Finitura per pavimento (battisco pa) - Vloerafwerklijst - Põrandaliist		18x18	11
HS16 5115	Screw for foundation - Schrauben zur befistigung fundament - Vis de fixations des poutrelles de fondations - Viti x fondamenta - Schroef voor fundering - Kruvi alusraamile	20	5x90	
NF4 5137	Zn nail for floor fillet - Zn nägel für fussbodenleiste - Pointe pour corniere de finition du plancher - Chiodi x fissaggio pavimento - Spijker(nagel) voor vloer afdeklijst - Nael põrandaliistule	174	2x50	

© 11/2023 Finnhaus Wolff